Postelja KORA

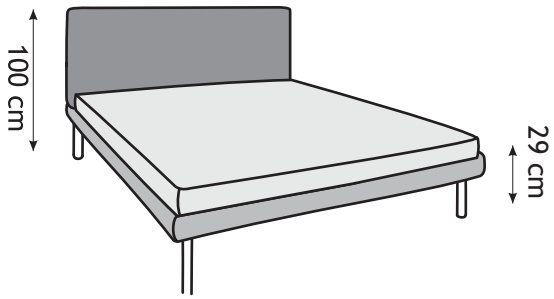

standarden okvir

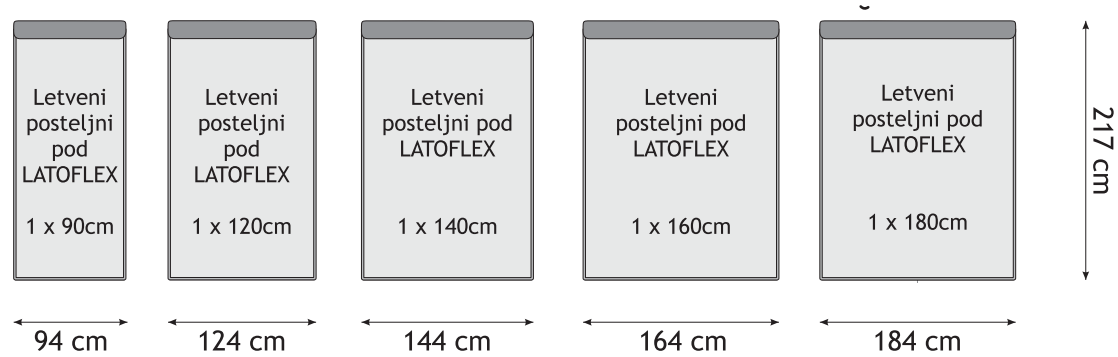

širok okvir

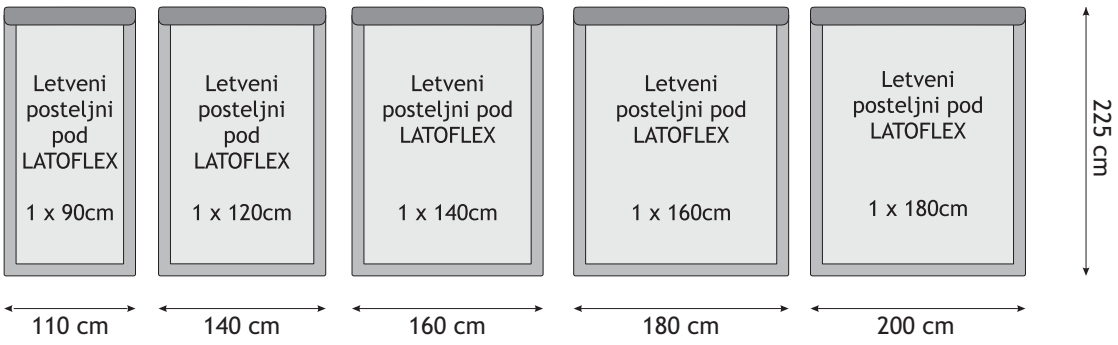

širok in podaljšan okvir

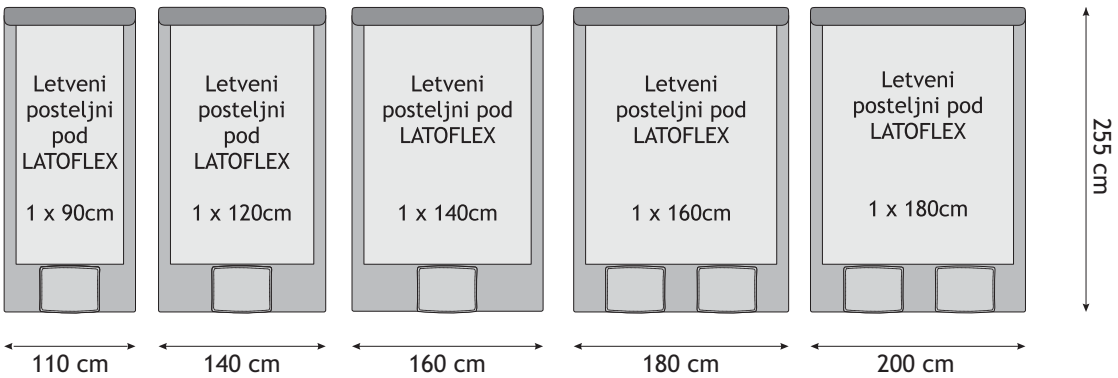

+

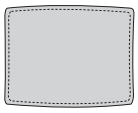

podaljšan okvir

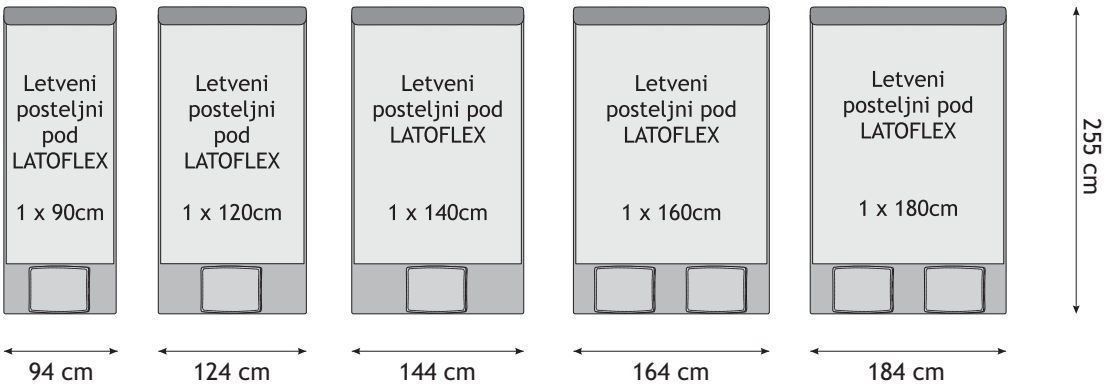
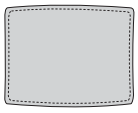
+